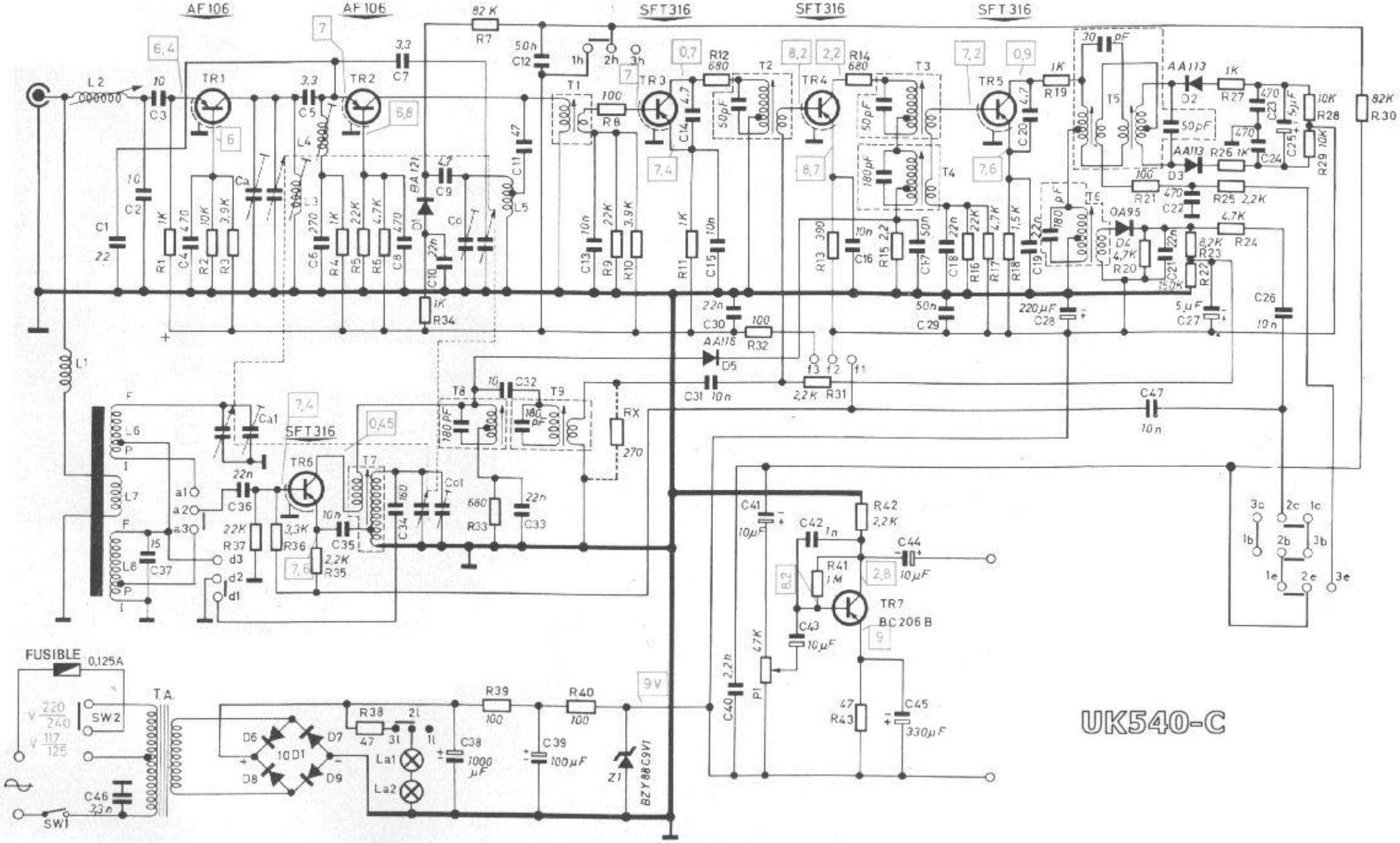
AF106
AF106
SFT316
SFT316
SFT316
TR1
TR2
TR3
TR4
TR5
TR6
TR7
BC 206 B
T1
T2
T3
T4
T5
T6
T7
T8
T9
L1
L2
L4
L5
L6
L7
L8
Ca
Co
Ca1
Cc1
AA113
OA95
AA118
BA121
FUSIBLE 0,125A
T.A.
SW1
SW2
10 D1
La1
La2
Z1
BZY88C9V1
9V
P1
RX
UK540-C

| | | |