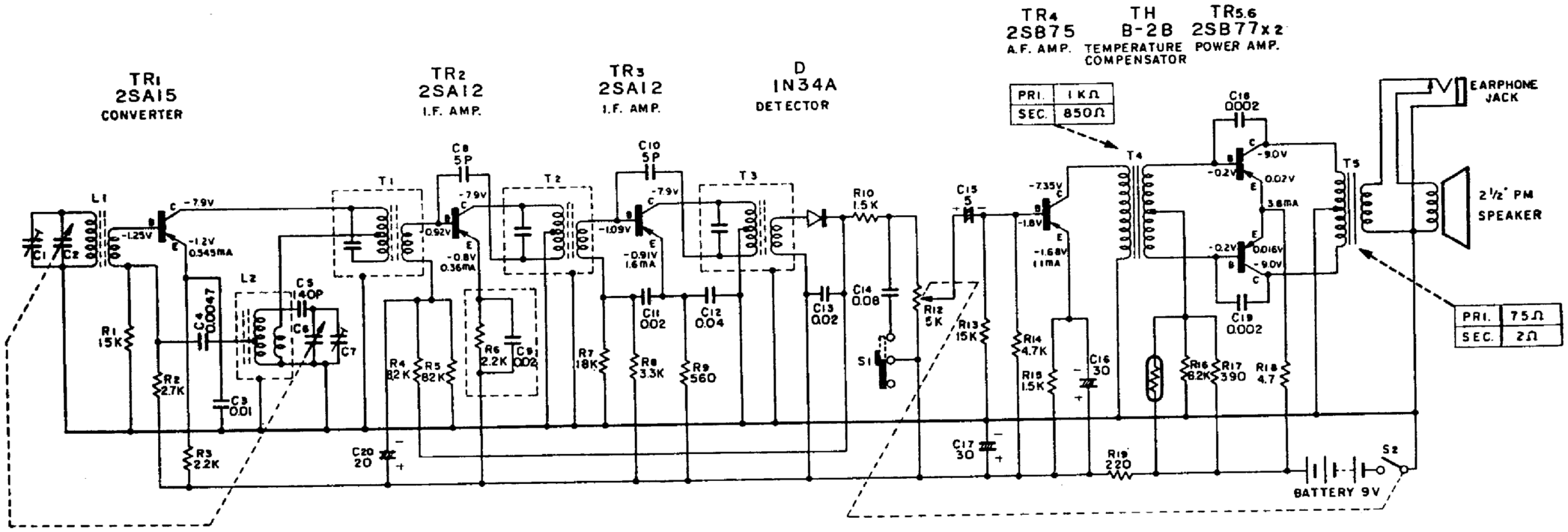

Schema elettrico del radioricevitore HITACHI LTD mod. TH 648