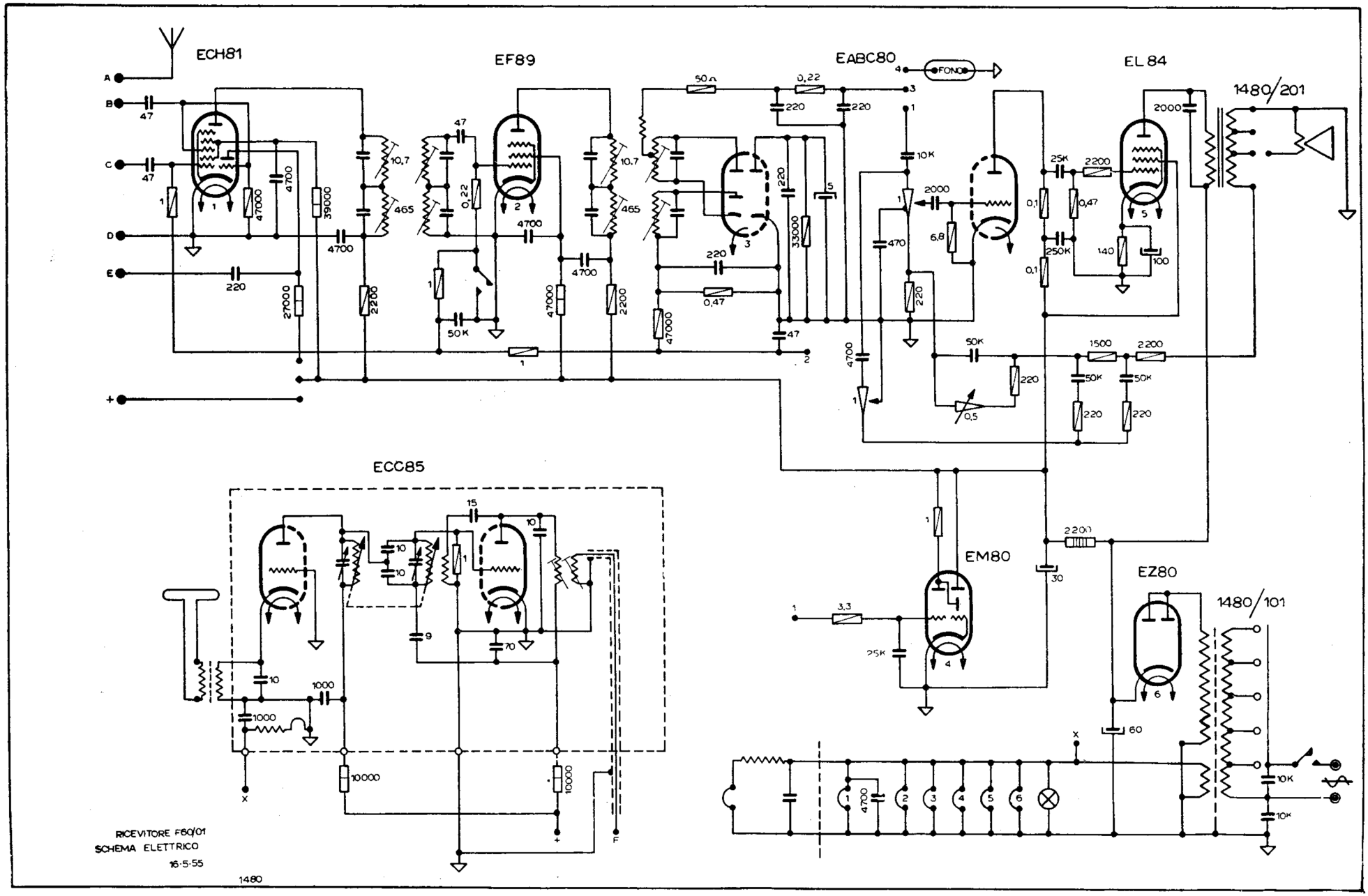RICEVITORE AM-FM F60/01