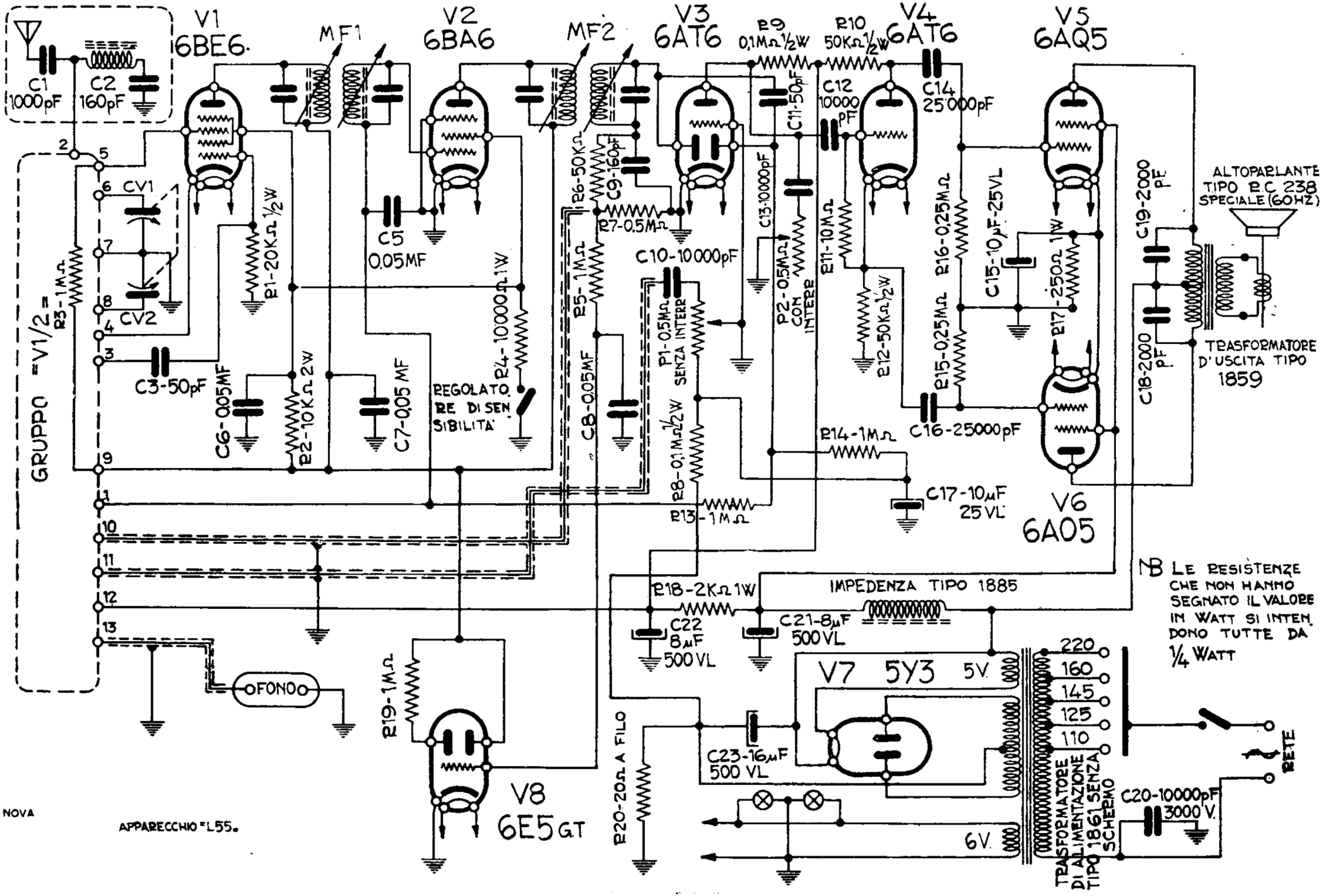

NOVA - Mod. L 55. Ricevitore con sintonia a permeabilità variabile, provvisto di gruppo AF mod. V 1/2. Media frequenza 465 kc/s. Potenza indistorta di uscita 8 watt. Consumo 60 watt.