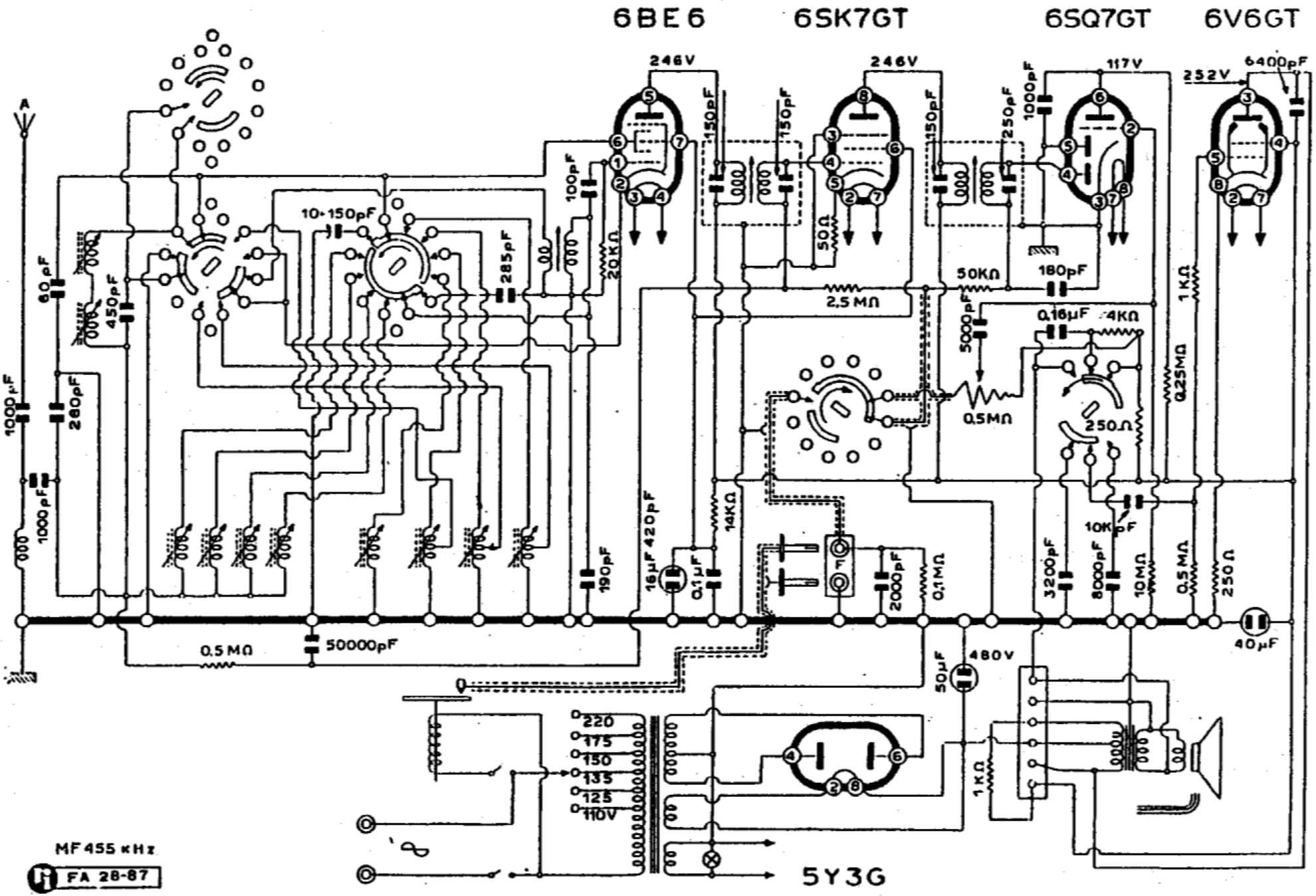

Radiomarelli 119