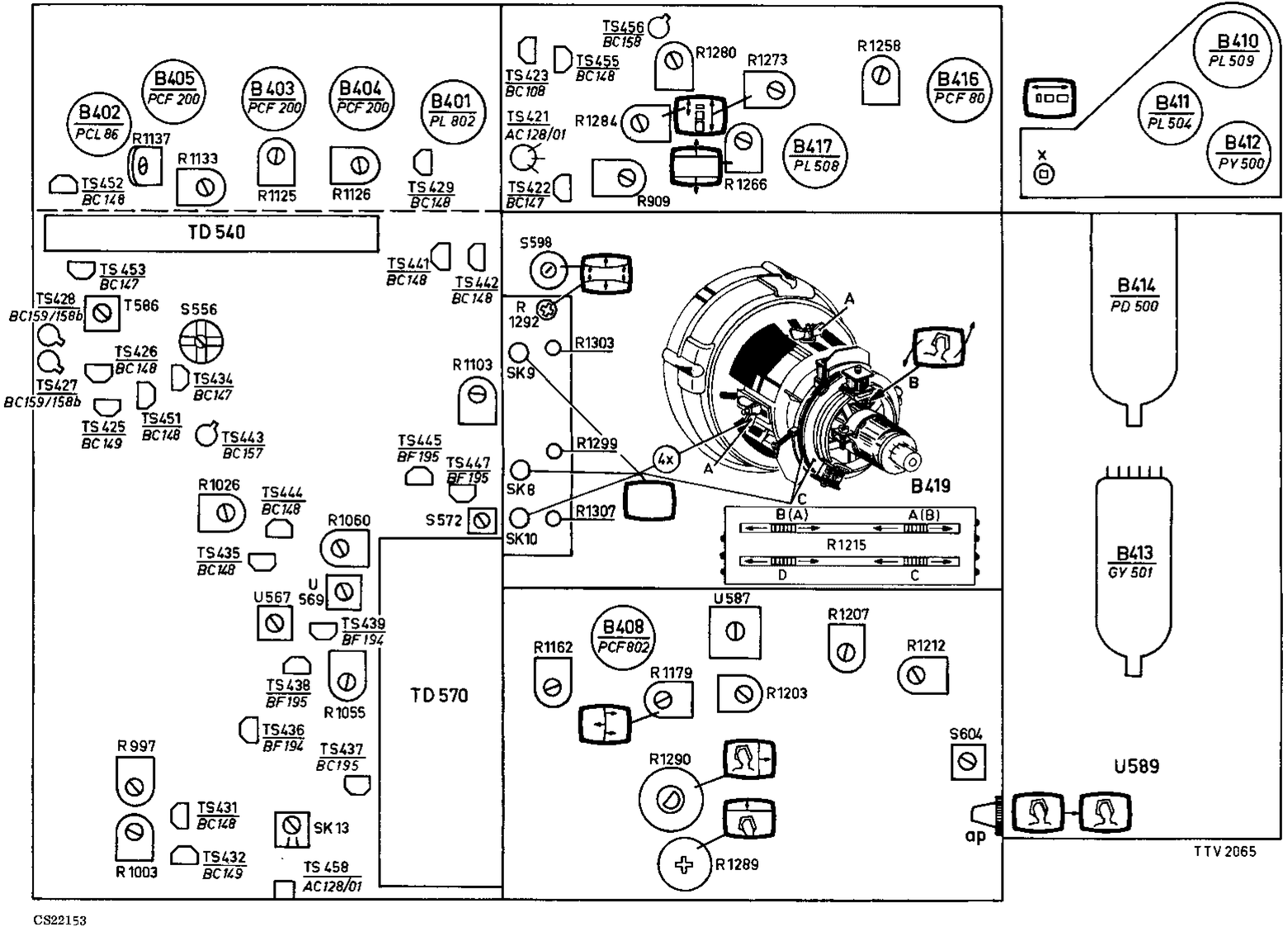
B402 PCL 86
B405 PCF 200
B403 PCF 200
B404 PCF 200
B401 PL 802
R1137
R1133
R1125
R1126
TS452 BC148
TS429 BC148
TD 540
TS453 BC147
TS428 BC159/158b
T586
S556
TS426 BC148
TS427 BC159/158b
TS434 BC147
TS425 BC149
TS451 BC148
TS443 BC157
TS441 BC148
TS442 BC148
R1103
TS445 BF195
TS447 BF195
R1026
TS444 BC148
R1060
S572
TS435 BC148
U 569
U567
TS439 BF194
TS438 BF195
R1055
TD 570
TS436 BF194
TS437 BC195
R997
TS431 BC148
SK 13
R 1003
TS432 BC149
TS 458 AC128/01
TS456 BC158
TS423 BC108
TS455 BC148
R1280
R1273
R1258
B416 PCF 80
TS421 AC128/01
R1284
B417 PL 508
TS422 BC147
R909
R 1266
B410 PL 509
B411 PL 504
B412 PY 500
X
S598
R 1292
R1303
SK9
R1299
SK8
R1307
SK10
4x
A
B
C
B419
B(A)
A(B)
R1215
D
C
B414 PD 500
B413 GY 501
U587
R1207
R1212
B408 PCF802
R1162
R1179
R1203
S604
R1290
R1289
U589
ap
TTV 2065

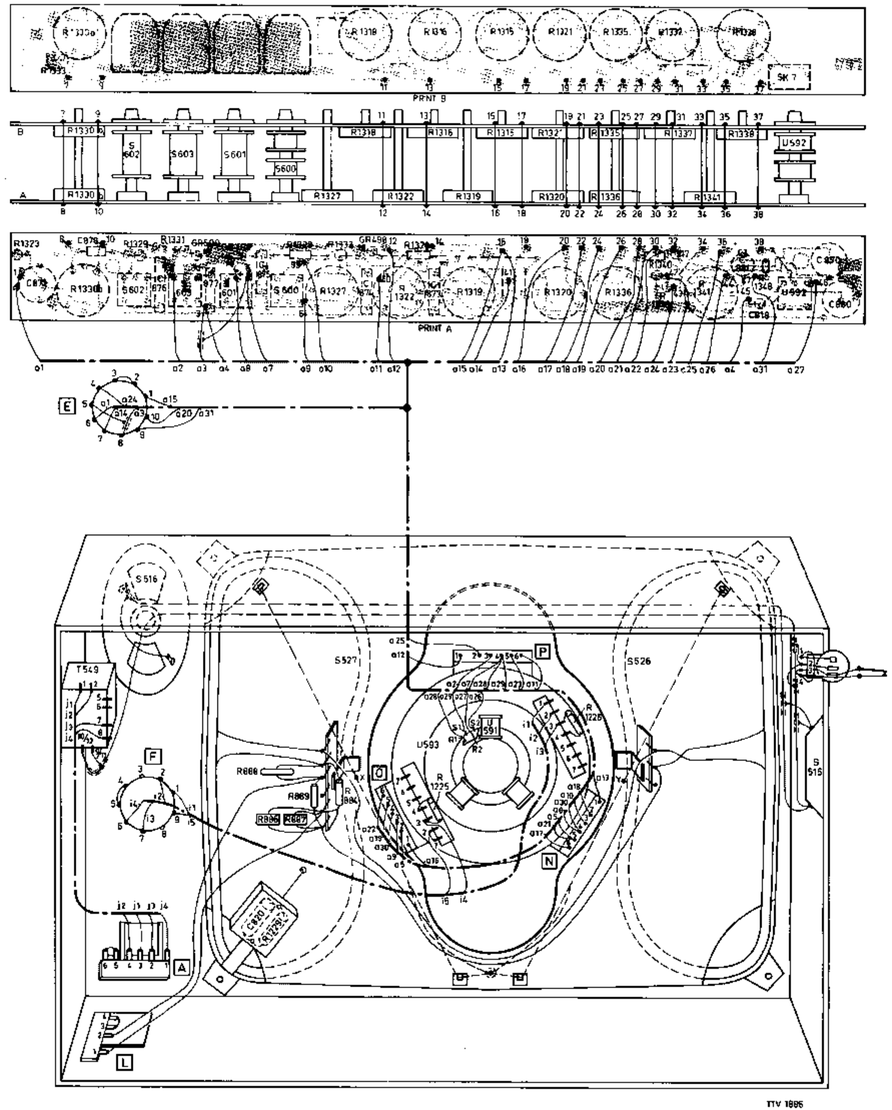
PRNT B
PRNT A
S516
S527
S526
T549
U593
R868
R869
R866
R867
R1275
U592
C880
C879
C878
C881
C882
C883
C884
C885
C886
C887
C888
C889
C890
C891
C892
C893
C894
C895
C896
C897
C898
C899
C900
C901
C902
C903
C904
C905
C906
C907
C908
C909
C910
C911
C912
C913
C914
C915
C916
C917
C918
C919
C920

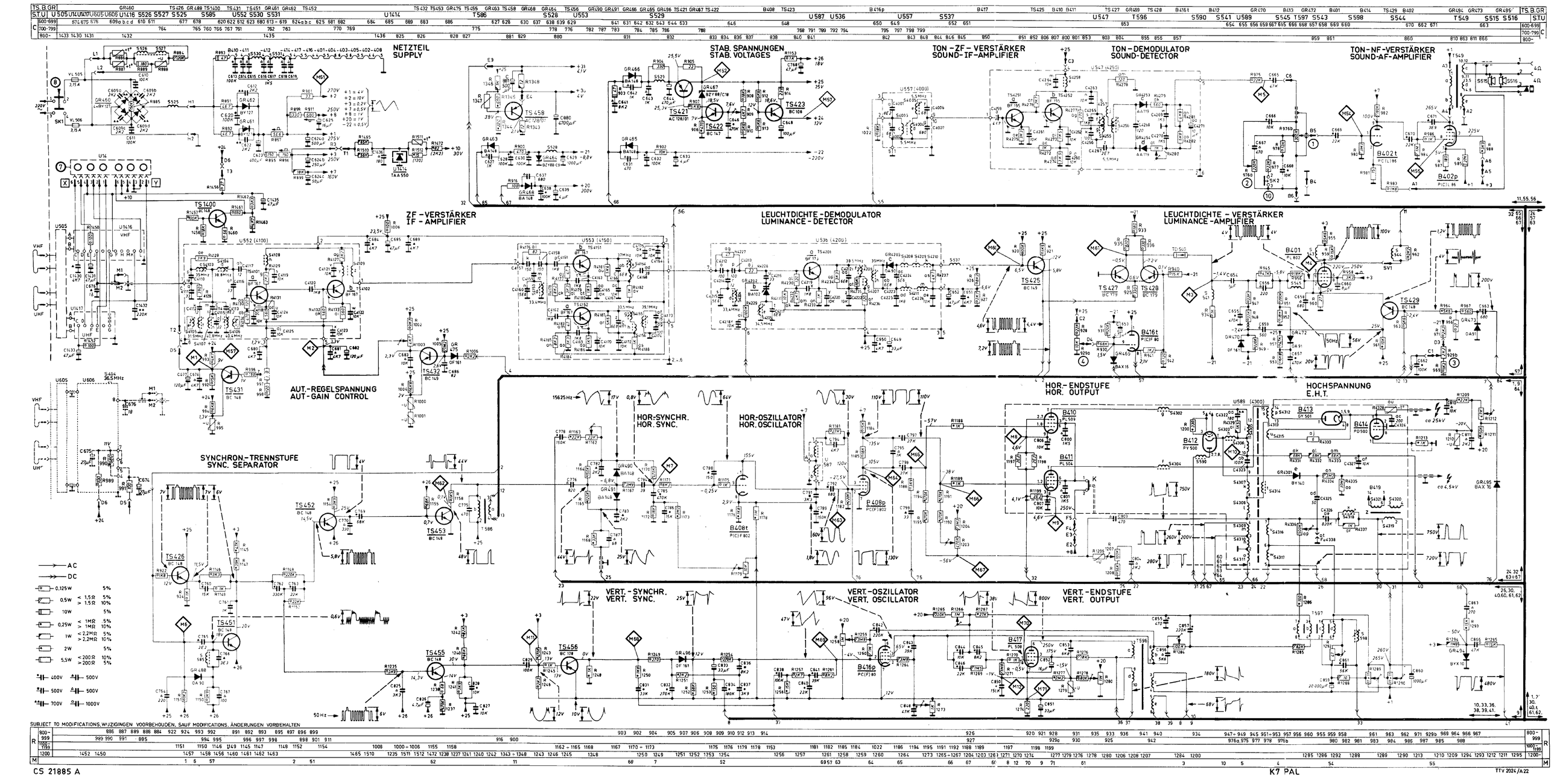
NETZTEIL
SUPPLY
STAB. SPANNUNGEN
STAB. VOLTAGES
TON-ZF-VERSTÄRKER
SOUND-IF-AMPLIFIER
TON-DEMODULATOR
SOUND-DETECTOR
TON-NF-VERSTÄRKER
SOUND-AF-AMPLIFIER
ZF-VERSTÄRKER
IF-AMPLIFIER
LEUCHTDICHTE-DEMODULATOR
LUMINANCE-DETECTOR
LEUCHTDICHTE-VERSTÄRKER
LUMINANCE-AMPLIFIER
AUT.-REGELSPANNUNG
AUT-GAIN CONTROL
HOR-SYNCHR.
HOR. SYNC.
HOR.-OSZILLATOR
HOR. OSCILLATOR
HOR-ENDSTUFE
HOR. OUTPUT
HOCHSPANNUNG
E.H.T.
SYNCHRON.-TRENNSTUFE
SYNC. SEPARATOR
VERT.-SYNCHR.
VERT. SYNC.
VERT.-OSZILLATOR
VERT. OSCILLATOR
VERT.-ENDSTUFE
VERT. OUTPUT
AC
DC
SUBJECT TO MODIFICATIONS, WIJZIGINGEN VOORBEHOUDEN, SAUF MODIFICATIONS, ÄNDERUNGEN VORBEHALTEN
CS 21885 A
K7 PAL
TTV 2024/A22

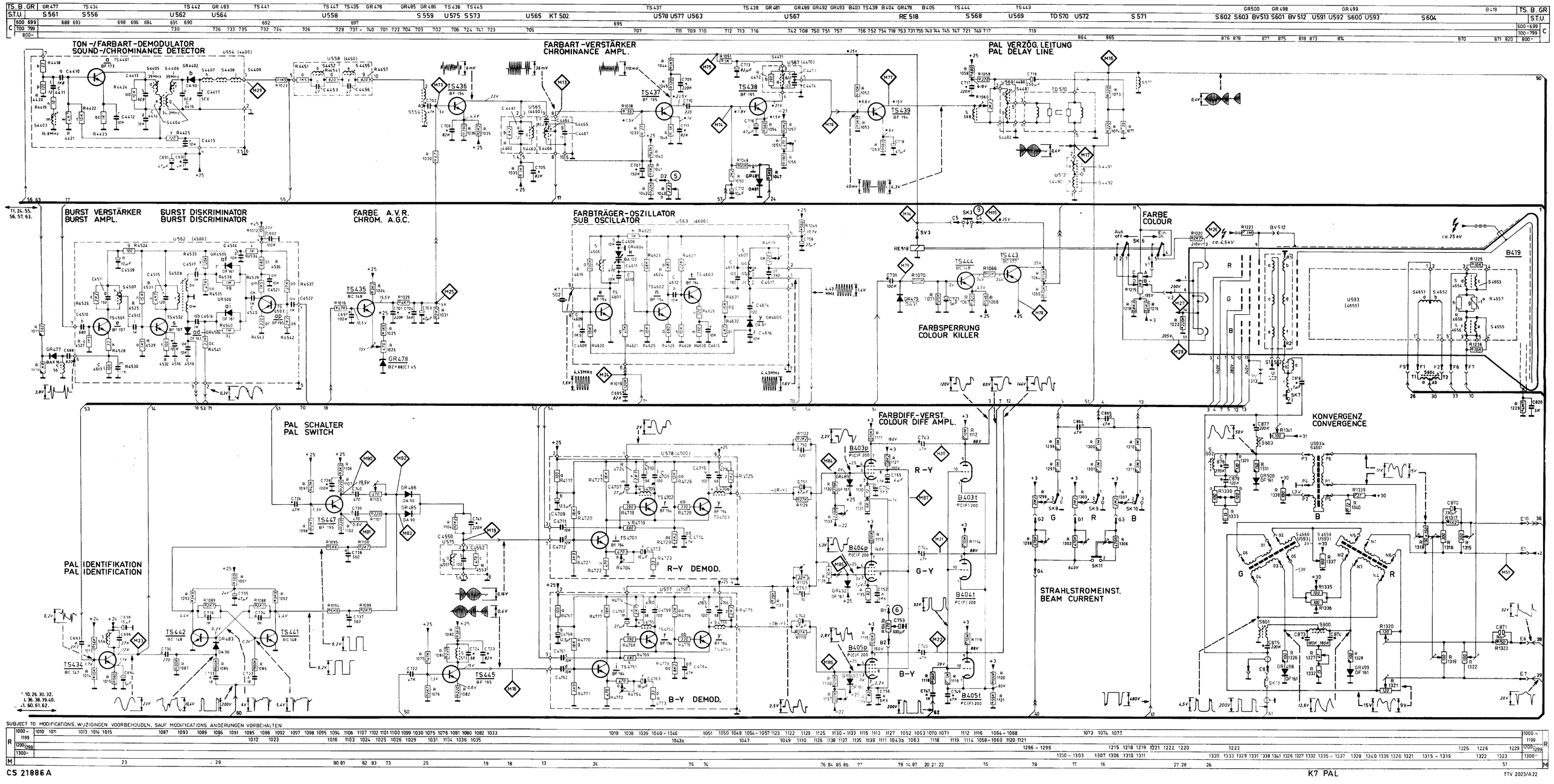
TON-/FARBART-DEMODULATOR
SOUND-/CHROMINANCE DETECTOR
FARBART-VERSTÄRKER
CHROMINANCE AMPL.
PAL VERZÖG. LEITUNG
PAL DELAY LINE
BURST VERSTÄRKER
BURST AMPL.
BURST DISKRIMINATOR
BURST DISCRIMINATOR
FARBE A.V.R.
CHROM. A.G.C.
FARBTRÄGER-OSZILLATOR
SUB OSCILLATOR
FARBE
COLOUR
FARBSPERRUNG
COLOUR KILLER
PAL SCHALTER
PAL SWITCH
PAL IDENTIFIKATION
PAL IDENTIFICATION
R-Y DEMOD.
B-Y DEMOD.
FARBDIFF-VERST.
COLOUR DIFF AMPL.
STRAHLSTROMEINST.
BEAM CURRENT
KONVERGENZ
CONVERGENCE
SUBJECT TO MODIFICATIONS. WIJZIGINGEN VOORBEHOUDEN. SAUF MODIFICATIONS. ÄNDERUNGEN VORBEHALTEN
CS 21886 A
K7 PAL
TTV 2023/A22