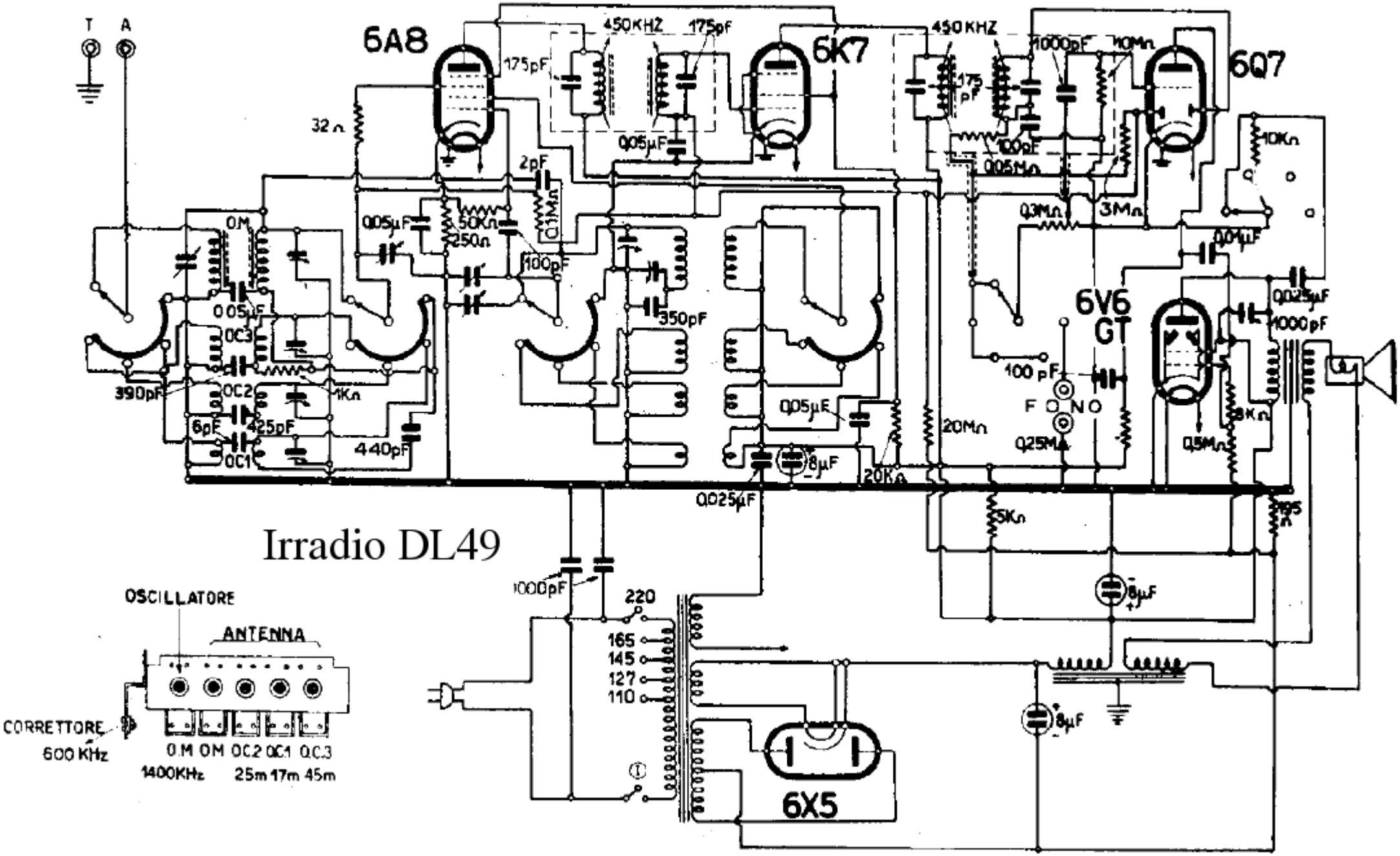
Irradio DL49
6A8
6K7
6Q7
6V6 GT
6X5
T
A
450KHZ
175pF
32Ω
2pF
0,1MΩ
0,05μF
50KΩ
250Ω
100pF
350pF
OM
0,05μF
OC3
390pF
OC2
1KΩ
6pF
425pF
OC1
440pF
0,05μF
8μF
20KΩ
0,025μF
1000pF
220
165
145
127
110
OSCILLATORE
ANTENNA
CORRETTORE
600 KHz
0.M OM OC2 OC1 OC3
1400KHz 25m 17m 45m
1000pF
10MΩ
100pF
0,05MΩ
0,3MΩ
3MΩ
10KΩ
0,01μF
0,025μF
1000pF
100 pF
F O N O
0,25MΩ
20MΩ
0,5MΩ
8KΩ
5KΩ
8μF
8μF