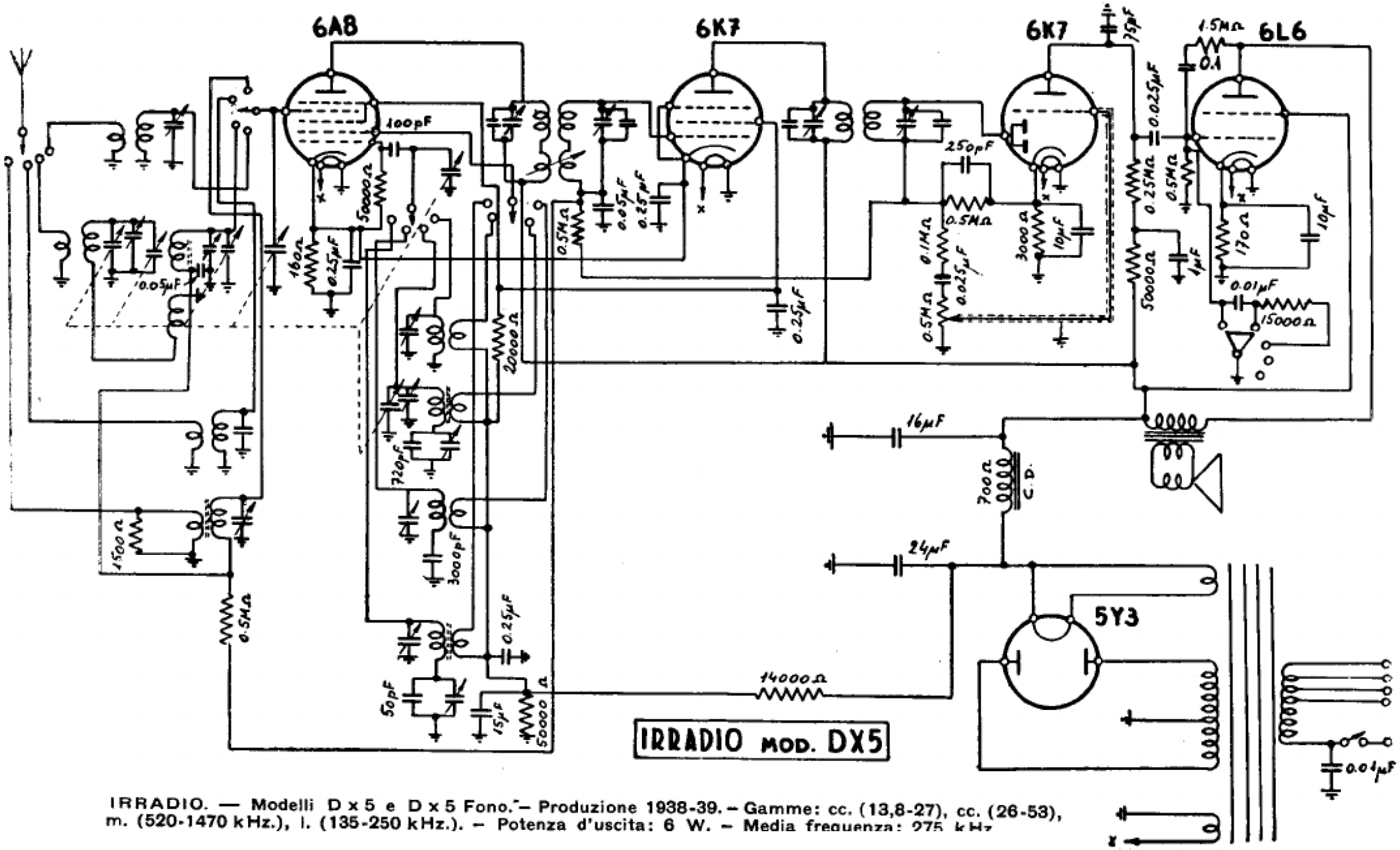

IRRADIO. — Modelli D x 5 e D x 5 Fono. — Produzione 1938-39. — Gamme: cc. (13,8-27), cc. (26-53), m. (520-1470 kHz.), l. (135-250 kHz.). — Potenza d'uscita: 6 W. — Media frequenza: 275 kHz