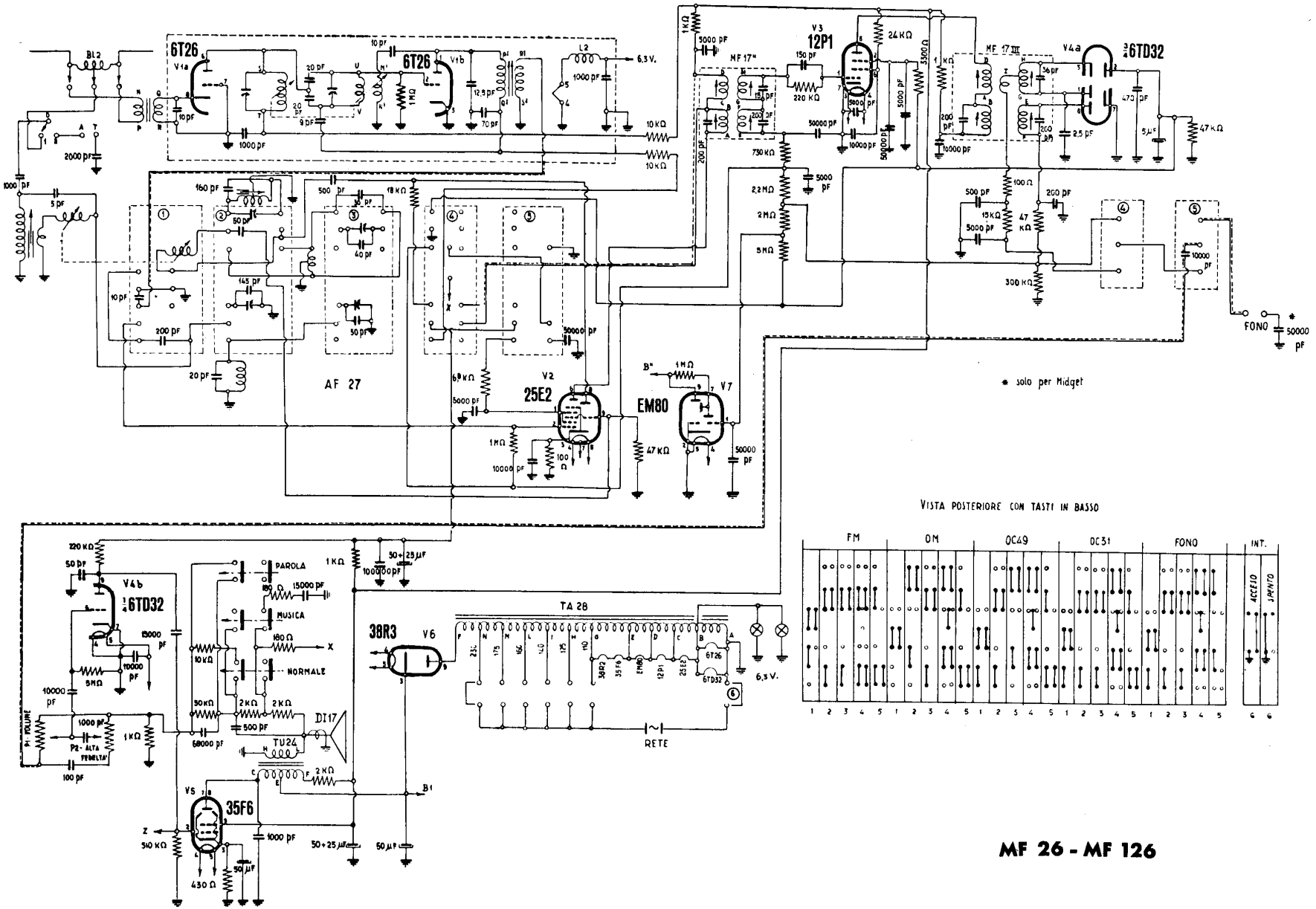

MF 26 - MF 126

ETERPHON (Società Ital Radio - Torino) Modd. MF 26 e MF 126. Apparecchi con gamma onde medie, due gamme onde corte in modulazione di ampiezza, e una banda onde ultracorte in modulazione di frequenza. Media frequenza AM a 471 kc/s, FM a 10,7 Mc/s. Resa d'uscita 4 watt. Consumo 50 watt.