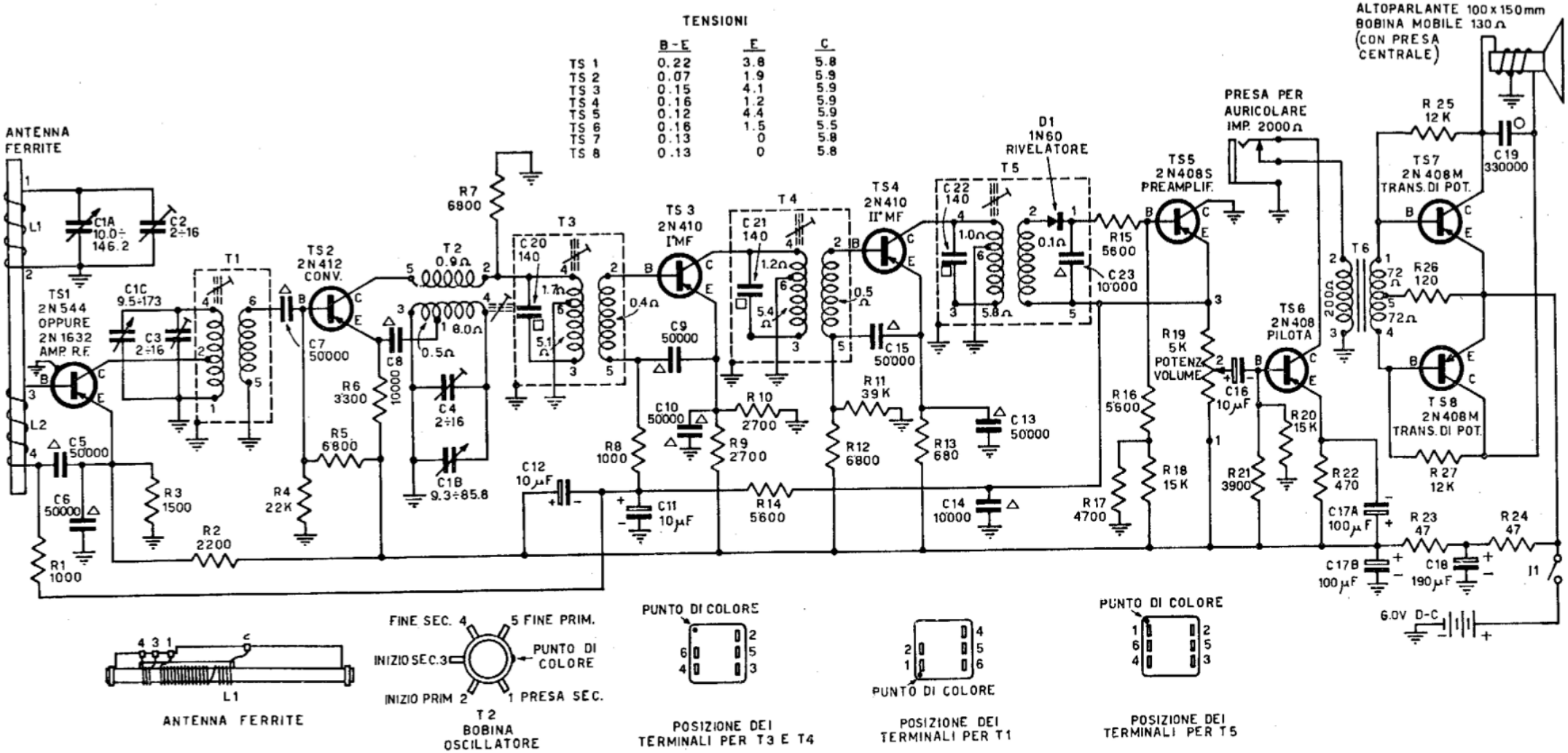

Radiomarelli mod. RD 302