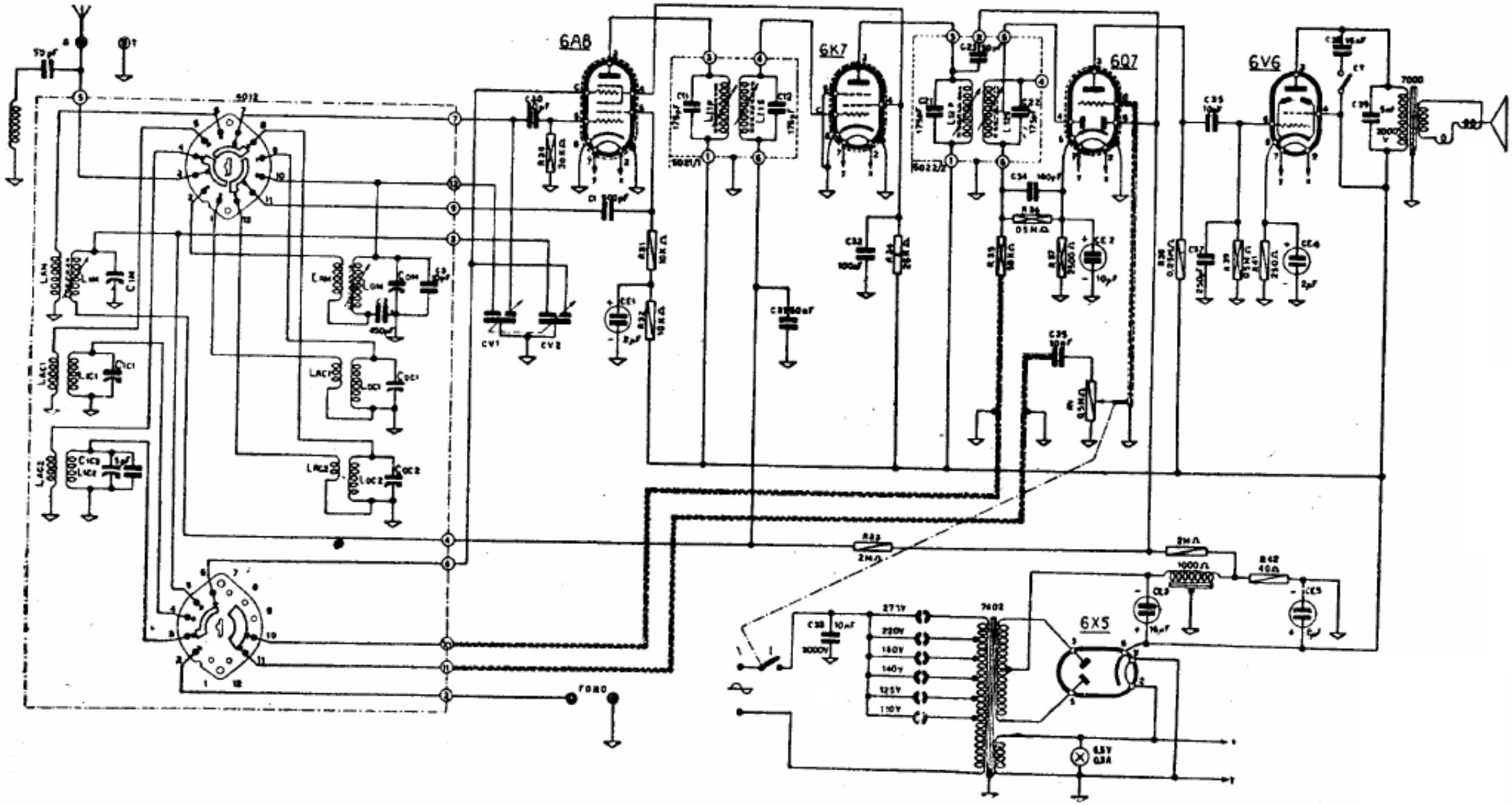

SIARE RADIO - Mod. 12 - Tre gamme d'onda. Potenza circa 4 W. Consumo circa 60 W. Media frequenza: 467 kc/s. Sensibilità: 40 microvolt. Produzione 1945.