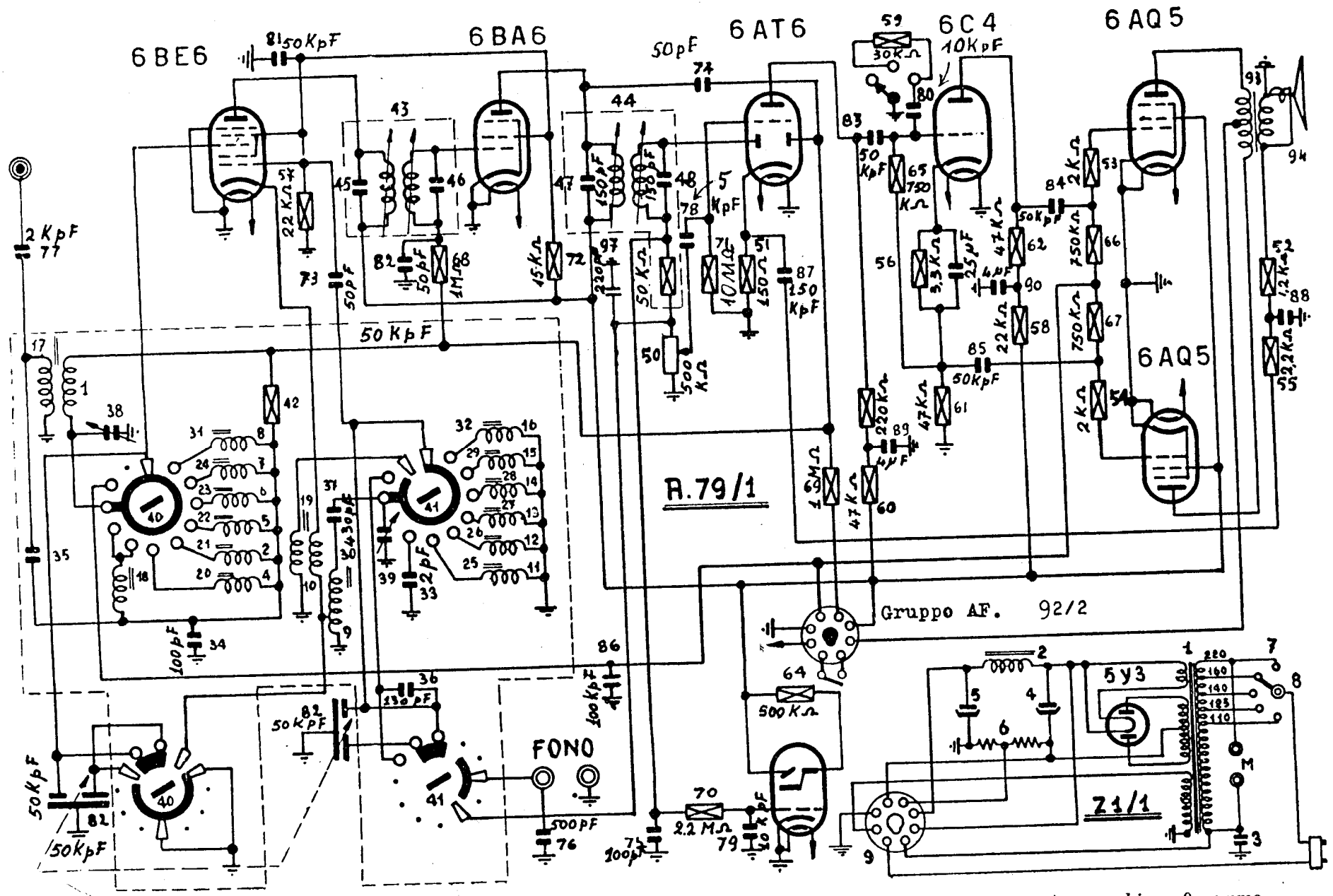

UNDA RADIO - Modd. 79/1, 89/1-89/2-89/3 - 89/1 supereterodina lusso; 89/2 radiofonografo; 89/3 telaio. Apparecchio a 9 gamme d'onda: 182-578; 83-187 e bande allargate di: 16, 19, 25, 31, 42, 49, 75 m. Stadio finale in controfase. Media frequenza 467 kc. Consumo: 80 watt; cc. 95 mA; ca. 320 mA. Potenza d'uscita 9 W.

79/1 89/1.2.3